SKANDIA ELEVATOR

I-LINE

Unsere Maschinen sind für den Außeneinsatz konzipiert. Wir verwenden nur verzinktes Stahlblech und verbinden die Teile mittels Klemmnieten und Schrauben, um die Oberflächenschicht intakt zu belassen. Die Kanten sind zurückgebogen, die Fugen und Nähten überschneiden sich und viele Teile sind erhaben, um das Eindringen von Wasser zu verhindern. Die am meisten gefährdeten Gelenke sind zusätzlich mit Gummistreifen oder Silikon abgedichtet. Die Produkte der I-LINE wurden für Anlagen mit ganzjährigem Betrieb entwickelt.

SEI 50/23

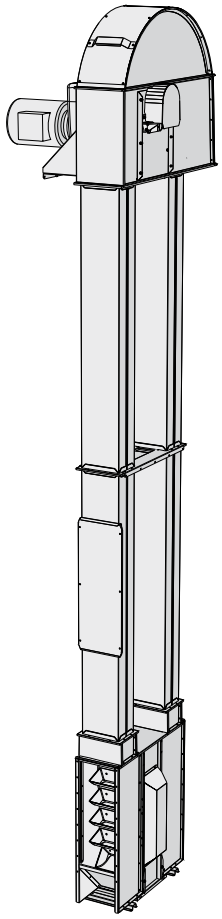

Die Kapazität des SEI 50/23 Becherelevators wird angepasst, um Material von einem Skandia Gossenförderer/Bodenförderer zu einem Skandia Befüllungsförderer zu heben. Er kann auf der Aufwärts- oder Abwärtsseite mit derselben Kapazität befüllt werden.

STANDARDAUSSTATTUNG:

- Direktmontierter Getriebemotor mit Stützrahmen
- Rücklaufsperre und Elevatorschalter
- Zusätzliche Verschleißplatten in Elevatorhaube und Auslaufnase
- Abnehmbare Elevatorhaube
- Selbstreinigende Umlenktrommel in Kopf und Fuß
- Bandausrichtungsvorrichtung in Kopf und Fuß
- Bandspanner im Fuß
- Inspektionsöffnung in Schacht und Reinigungsschieber an beiden Seiten im Fuß
- Dichtungsplatte für eine Einlauföffnung
- Antistatisches Becherband und Stahlbecher

ZUBEHÖR:

- Regenhaube für Flachgetriebe-Motor
- Induktive Gurtlaufkontrolle
- Explosions-Verschlussplatten
- Anschlüsse, Einlauftrichter und Verteiler für verschiedene Zwecke
- Einlaufschieber (verschiedene Antriebsvarianten)
- Elevatorsfuß für Saatgut mit hohen Füßen und Boden-Reinigungsschieber mit Sicherheitsschalter.
- Schacht mit zwei Inspektionsöffnungen, eines mit Sichtglas
- Elevator-Haube mit Aspirationsanschluss.
- Wartungsplattform in zwei verschiedenen Varianten, Leiter mit Sicherheitsreifen und Rastplattform
- Öl -, fett- und temperaturbeständiges Becherband
- Kunststoffbecher

Antistatisches Becherband mit Stahlbechern.

Inspektionsöffnung mit Sichtglas.

GALVANISIERT

ENERGIEEFFIZIENT

WARTUNGSFREUNDLICH

KOMPAKT

ZUVERLÄSSIG

EINFACHE MONTAGE

THE LEADING COMPANY

Verbindungstrichter zwischen Trogkettenförderer und Elevator.

DEU

SEI 50/23
MASSZEICHNUNG

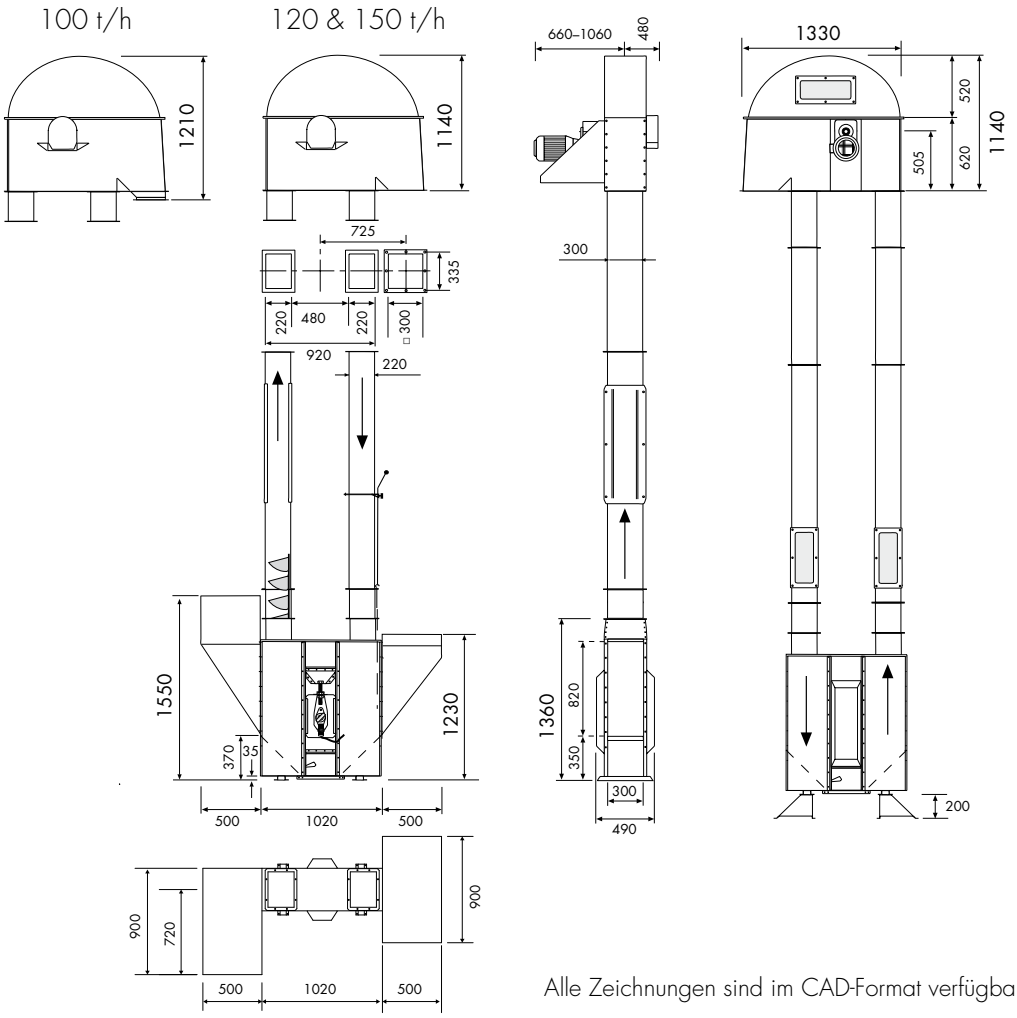

Alle Zeichnungen sind im CAD-Format verfügbar.

SEI BECHERELEVATOR		**50/23**		
		100 t/h	120 t/h	150 t/h
Förderleistung für 750 kg/m³	t/h	100	120	150
Förderleistung	m³/h	133	160	200
Geschwindigkeit/Gurt	U/min	118 U/min/3.1 m/s		
Durchmesser Umlenktrommel	mm	500		
Bechermodell/breite	Starco	230		
Max. Becher/m Gurt	Stk.	9		
Becher/m Gurt	Stk.	5.2	6.2	7.8
Bechervolumen, netto/brutto	Liter	2.0/2.3		
Materialstärke Becher	mm	2.0		
Gurtbreite	mm	250		
Gurttyp/Standard		EP 630/4 (Antistatisch)		
Schacht, Breite/Tiefe	mm	300/220		
Blechstärke, Kopf/Fuß	mm	3.0		
Blechstärke, Schächte	mm	1.5		
Blechstärke alternativ, Schächte	mm	2.0		
ATEX-Klasse (serienmäßige Anlage)		II 3D/0D		